Technischer Kundendienst
UTS-Universal
Technik-Service GmbH

QUELLE.

Technische Unterlage

(ET-Nr.: 223.765.9)

Waschautomat

Bestell - Nr.:
273.661-9
Privileg - Nr.:
913729611

```
UTS-Nr.:          999          QUELLE
Best.Nr.:         2736619/01
Ger.Bez.:         WASCHAUTOMAT

GKz:                G  GERAET
WGT:              371  WASCHVOLLAUTOMATEN-RAUMSPAR
KD-Sektor:          E  EL-GROSSGERAETE
BaumNr.:           01  WASCHAUTOMAT
Klassierung:       WA  WASCHMASCHINE
IFW-FehlerGru.:   103  NAESSEGERAETE
Type/Privileg/Universum.Nr 913729611
Beschreibung                AEG LAVAMAT 41260
VK-Preis: 1799.00

Serviceart:             01  UTS
Garantie fuer Kunden    12 Monate
Sondervereinbarungen:    0  SIEHE SERVICEART

Garantiereparatur      0004063  UTS UNIVERSAL-TECHNIK-SERVICE
Sondervereinbarungen:        0  SIEHE SERVICEART

--------------------------------------------------------------------------------
Katalog                                          Seite
  Erst  002 HAUPTKATALOG F/S 2000                 0000
  Letzt 000 NOCH IM AKTUELLEN KATALOG             0000

--------------------------------------------------------------------------------
Geraete Info:

--------------------------------------------------------------------------------
Technische Daten:

--------------------------------------------------------------------------------
Fehler:

--------------------------------------------------------------------------------
```


Nachdruck nicht gestattet
Änderungen vorbehalten

WEST System Stuecklistendruck V961227jol

12.00.10 41:10,94

UTS-Nr.: 999 QUELLE
Best.Nr.: 2736619/01
Ger.Bez.: WASCHAUTOMAT

GKz: G GERAET
WGT: 371 WASCHVOLLAUTOMATEN-RAUMSPAR
KD-Sektor: E EL-GROSSGERAETE
BaumNr.: 01 WASCHAUTOMAT
Klassierung: WA WASCHMASCHINE
IFW-FehlerGru.: 103 NAESSEGERAETE
Type/Privileg/Universum.Nr 913729611
Beschreibung AEG LAVAMAT 41260
VK-Preis: 1799.00

Serviceart: 01 UTS
Garantie fuer Kunden 12 Monate
Sondervereinbarungen: 0 SIEHE SERVICEART

Garantiereparatur 0004063 UTS UNIVERSAL-TECHNIK-SERVICE
Sondervereinbarungen: 0 SIEHE SERVICEART

Katalog Seite
Erst 002 HAUPTKATALOG F/S 2000 0000
Letzt 000 NOCH IM AKTUELLEN KATALOG 0000

Geraete Info:

Technische Daten:

Fehler:

Stückliste:

1...5...9.	KZ	IdentNr	Bezeichnung	Stk	Position im Bild	Herstellercode
1	G	273661/01	WASCHAUTOMAT	001		
2	E	2237659	SERVICEUNTERLAGE 273.661/01	001		SU 273.661/01
2	E	2237642	BEDIENUNGSANLEITUNG	001	146 16 28-00/8	DE
2	T		-- 1. BAUGRUPPE --	001		
3	E	2237287	SEITENWAND, WEISS, LINKS	001	1	129 77 27-07/3
3	E	2237295	SEITENWAND,WEISS,RECHTS	001	1	129 77 27-09/9
3	E	2156040	CLIP	001	2	129 73 46-02/3
3	E	2205425	ROLLENHALTER	001	7	5065 38 66-00/9
3	E	2205417	ROLLE	001	8	5065 38 65-00/1
3	E	2171635	ABDECKUNG HEBEL, WEISS	001	9	129 66 25-00/5
3	E	2171627	HEBEL	001	10	129 63 40-00/1
3	E	2156289	SCHLUESSEL	001	11	146 04 89-00/6
3	E	2155752	FUSS,REGELBAR	001	12	126 04 17-10/8
3	E	2155687	SCHEIBE	001	13	124 04 64-02/2
3	E	2172203	ROLLE, KPL. HINTEN	001	16	146 06 71-01/7
3	E	1467893	ISOLATION	001	17	129 84 10-01/8
3	E	2156214	VORDERWAND	001	17	146 03 30-00/2
3	E	2237246	RUECKWAND	001	18	129 72 49-16/9
3	E	2237329	SOCKEL	001	19	129 78 00-14/4
3	E	2171676	SOCKELBLENDE, WEISS	001	20	129 72 31-01/9
3	E	2155943	DECKEL	001	21	129 72 32-01/7
3	E	2155661	SCHRAUBE	001	22	124 02 22-00/8
3	E	2155950	FILTER	001	23	129 72 34-01/3
3	E	2156362	DICHTUNG	001	24	344 91 06-82/6
3	E	2156370	ABDECKUNG	001	25	354 02 06-00/4

Stueckliste:

1...5...9.	KZ	IdentNr	Bezeichnung	Stk	Position im Bild	Herstellercode
3	E	2155703	STOPFEN	001	28	124 23 06-05/6
3	E	2172211	ABSCHIRMBLECH	001	31	146 14 35-00/8
2	T		-- 2.BAUGRUPPE --	001		
3	E	2237477	BLENDENHALTER	001	1	146 15 19-00/9
3	E	2237352	BLENDENEINLAGE	001	2	146 04 28-50/9
3	E	2237485	BLENDENEINLAGE	001	2	146 15 36-09/4
3	E	2237493	BLENDENEINLAGE	001	2	146 15 38-09/0
3	E	2237311	DECKEL, KPL.	001	15	129 77 63-26/8
3	E	2237600	OBERTEIL, KPL.	001	18	400 60 16-36/6
3	E	2237519	DICHTUNG, DECKEL	001	20	146 16 05-00/6
3	E	2155992	EINSPUELWANNE,3-FACH	001	26	129 73 36-07/3
3	E	2155984	SCHARNIERSTIFT	001	28	129 73 30-01/9
3	E	2237550	ABDECKUNG	001	30	146 16 56-00/9
3	E	2237345	TASTE, WEISS	001	40	132 00 82-00/9
3	E	2237535	KNEBEL, BEDRUCKT	001	42	146 16 42-09/0
3	E	2205144	NABE	001	50	129 16 74-17/2
2	T		-- 3.BAUGRUPPE --	001		
3	E	2232700	LAGER LINKS KPL.	001	1	5318 89 55-27/1
3	E	2232718	LAGER RECHTS KPL.	001	1	5318 89 55-28/9
3	E	2172096	DICHTUNGSRING	001	2	129 46 32-01/1
3	E	2237238	SCHEIBE, 2MM	001	3	129 31 94-01/3
3	E	1467240	SCHRAUBE	001	7	129 01 33-00/6
3	E	1467257	SCHEIBE	001	8	129 15 45-00/0
3	E	2155661	SCHRAUBE	001	13	124 02 22-00/8
3	E	2155885	HALTER,HEIZUNG	001	18	129 67 56-00/8
3	E	2156420	BOTTICH,KUNSTSTOFF	001	19	5318 63 75-00/1
3	E	2156107	FEDER,HINTEN	001	20	129 77 16-00/1
3	E	2156115	FEDER,VORNE	001	20	129 77 16-04/3
3	E	2232627	TROMMEL,D/S 1300RPM	001	21	129 51 98-49/1
3	E	2205441	TROMMELDECKEL	001	22	5318 89 55-09/9
3	E	2213577	TROMMELRIPPE	001	23	5318 89 53-19/3
3	E	2237626	TROMMELRIPPE	001	23	5318 89 54-43/1
3	E	1468123	SCHRAUBEN,KIT	001	25	5318 89 55-10/7
3	E	2205433	BOTTICHWAND	001	33	5318 89 55-00/8
3	E	2155711	SCHRAUBE,BOTTICH	001	35	124 27 25-02/4
3	E	2232726	GEWICHT RECHTS 10.5KG	001	36	5318 89 55-77/6
3	E	2237451	RIEMENSCHEIBE	001	37	146 13 44-01/0
3	E	2205094	ANTRIEBSRIEMEN	001	38	124 02 10-10/2
3	E	2237469	SCHEIBE, 1,5MM	001	39	146 14 77-00/0
3	E	1468131	SCHRAUBE	001	40	600 02 39-01/9
3	E	2155778	HAKEN,FEDER	001	43	129 22 26-01/4
3	E	2156396	FEDER	001	043A	5065 39 31-00/1
3	E	2156487	DAEMPFER	001	45	5318 89 45-22/3
3	E	2232734	GEWICHT LINKS 13.5KG	001	47	5318 89 55-78/4
3	E	1467331	SCHRAUBE	001	48	129 28 44-00/6
3	E	1467497	SCHRAUBE	001	048A	129 69 63-00/0
3	E	2155786	STOSSDAEMPFER	001	49	129 23 48-63/6
3	E	2171478	BOLZEN, STOSSDAEMPFER	001	51	124 00 41-07/7
3	E	2156453	ERDANSCHLUSSTUECK	001	52	5318 63 79-00/3
3	E	1468099	TRANSPORTSICHERUNG	001	999	5318 89 51-39/5
2	T		-- 4.BAUGRUPPE --	001		
3	E	2172328	SIEB, ZULAUFSCHLAUCH	001	2	604 01 29-01/4
3	E	2205326	AQUA-KONTROLLSCHLAUCH	001	3	129 75 50-00/4
3	E	2194454	ZULAUFSCHLAUCH,ELTEK,3,0M	001	3	400 60 00-99/8
3	E	2237386	ABDECKUNG, WASSERWEICHE	001	5	146 09 55-02/2
3	E	2237428	DICHTUNG	001	6	146 11 82-00/6
3	E	2237279	DICHTRING	001	7	129 76 85-03/2
3	E	2237402	KABELDURCHFUEHRUNG	001	8	146 09 57-00/2
3	E	2156461	SPANNRING	001	10	5318 63 84-00/3
3	E	2232692	FALTENBALG	001	11	5318 64 37-00/9
3	E	2156446	SPANNRING	001	12	5318 63 77-00/7
3	E	2237394	TRAEGER	001	14	146 09 56-04/6
3	E	2237568	WASSERWEICHE, KPL.	001	15	146 18 20-00/1

Stueckliste:

1...5...9.	KZ	IdentNr	Bezeichnung	Stk	Position im Bild	Herstellercode
3	E	2237303	SCHLAUCH	001	20	129 77 62-03/9
3	E	2237253	SCHLAUCH, GRUEN	001	22	129 73 42-08/9
3	E	2237261	SCHLAUCH, WEISS	001	22	129 73 42-11/3
3	E	2172138	BELUEFTUNGSBALG	001	24	129 73 38-02/0
3	E	2237436	SCHLAUCHHALTER	001	44	146 13 05-00/3
3	E	2155794	SCHLAUCHHALTER	001	044A	129 24 04-04/1
3	E	2237378	SCHLAUCHHALTER, 4N	001	044B	146 09 54-01/7
3	E	2155869	ABLAUFSCHLAUCH	001	45	129 63 16-01/9
3	E	2213742	VERLAENGERUNG 2,7M	001	45	899646 40 32-70/6
3	E	2156511	SCHLAUCHKRUEMMER	001	46	604 55 34-01/0
3	E	1467737	ABLAUFRINNE	001	49	129 75 42-02/7
3	E	2205185	LUFTFALLE,2N	001	52	129 40 23-13/8
3	E	2205342	SCHLAUCH	001	53	129 77 56-02/3
2	T		-- 5.BAUGRUPPE --	001		
3	E	2237527	KABELBAUM, KPL.	001	0	146 16 17-01/9
3	E	2237170	DREHWAHLSCHALTER	001	3	110 53 97-00/2
3	E	2237337	EIN-/AUSGABEELEKTRONIK	001	5	132 00 79-11/2
3	E	2237543	ABDECKFOLIE	001	5	146 16 43-00/7
3	E	2237212	DRUCKWAECHTER, 2N	001	6	124 39 05-11/2
3	E	2237204	DRUCKWAECHTER, ANALOG	001	006A	124 30 42-01/5
3	E	2237592	ZULAUFVENTIL, KPL. 2N	001	7	400 60 16-33/3
3	E	2237360	ABDECKHAUBE, VENTIL, 2N	001	007A	146 09 53-03/5
3	E	2237196	NTC-FUEHLER/ SENSOR	001	10	124 29 40-00/3
3	E	2237410	TUERVERRIEGELUNG	001	12	146 11 74-00/3
3	E	2171544	HEIZUNG	001	13	129 18 16-12/0
3	E	2237220	MOTOR	001	14	124 66 02-02/1
3	E	2155661	SCHRAUBE	001	15	124 02 22-00/8
3	E	2205110	ENTLEERUNGS-/ABLAUF-/LAUGENPUMPE	001	16	124 25 29-40/0
3	E	2237634	SCHLAUCH	001	18	604 00 86-03/2
3	E	1467521	DURCHFUEHRUNG,KABEL	001	19	129 71 96-01/4
3	E	1467927	SCHRAUBE,40x14	001	21	146 03 63-00/3
3	E	2237618	ELEKTRONIK	001	23	400 60 16-74/7
3	E	2156271	ENTSTOERFILTER	001	25	146 03 70-00/8
3	E	2237444	POSITIONIERER, TROMMEL	001	26	146 13 20-00/2
3	E	2237576	DIFFUSOR, DISPLAY	001	30	146 18 27-00/6
3	E	2237501	DIFFUSOR, LED	001	31	146 15 87-00/6
3	E	2205334	UMWAELZPUMPE	001	32	129 75 84-04/5
3	E	2237188	DICHTUNG	001	35	124 01 51-02/5
3	E	2237584	VERBINDUNG, KPL.	001	36	400 60 16-14/3

********** ENDE der Liste **********

Baugruppe 1

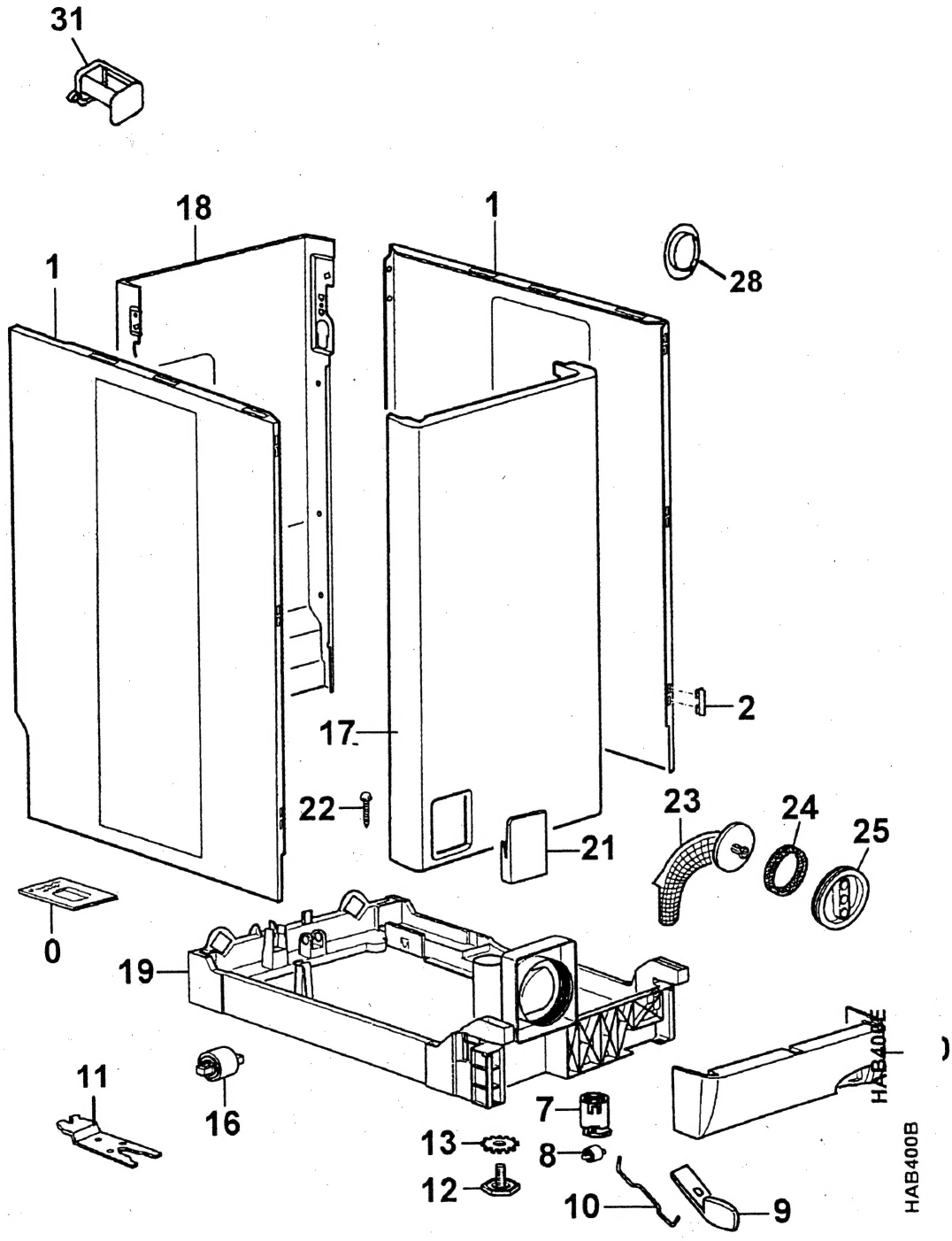
31
18
1
1
28
2
17
22
23
24
25
21
0
19
11
16
7
13
8
12
10
9
HAB400E
HAB400B

Baugruppe 2

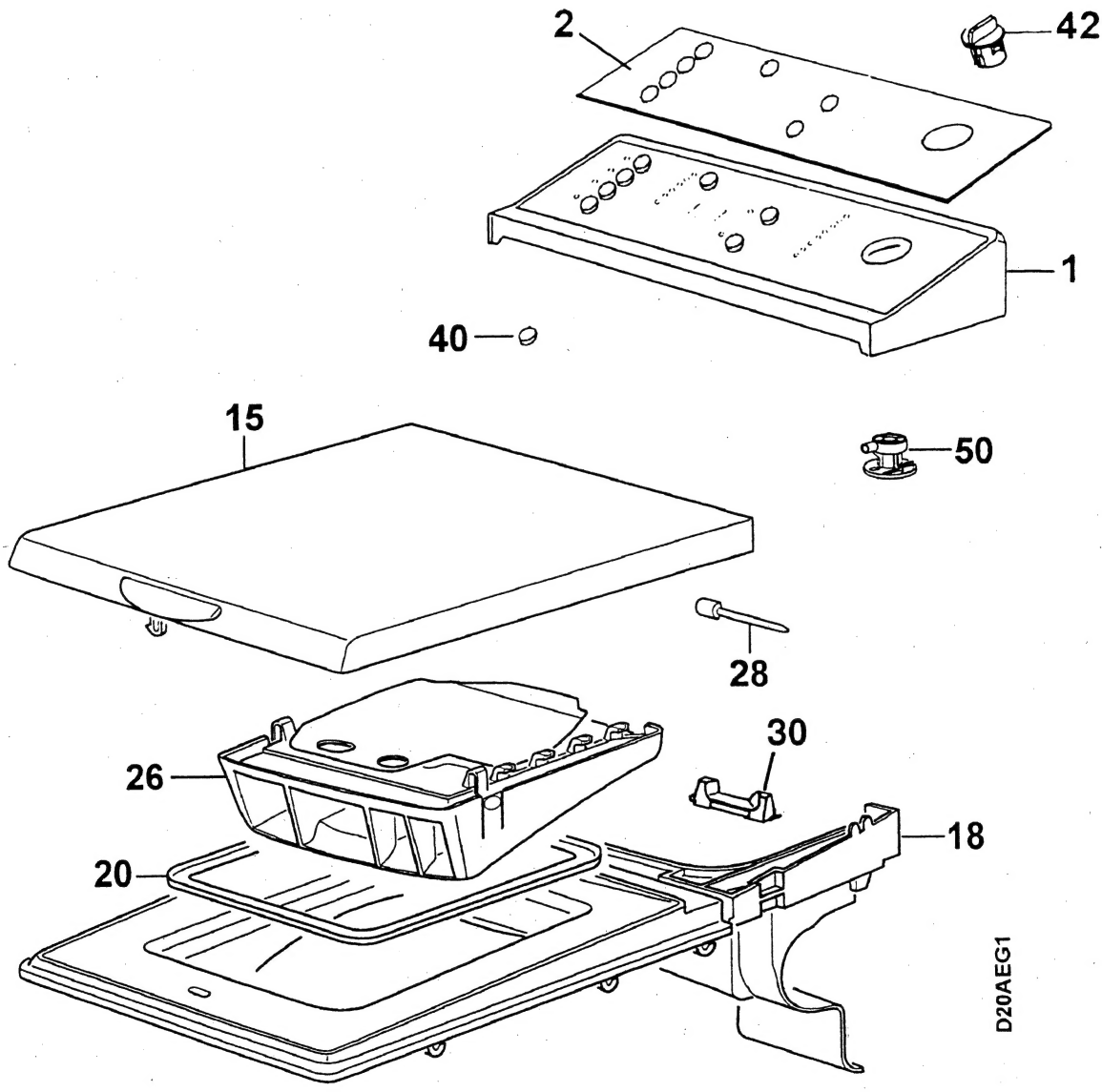

Baugruppe 3

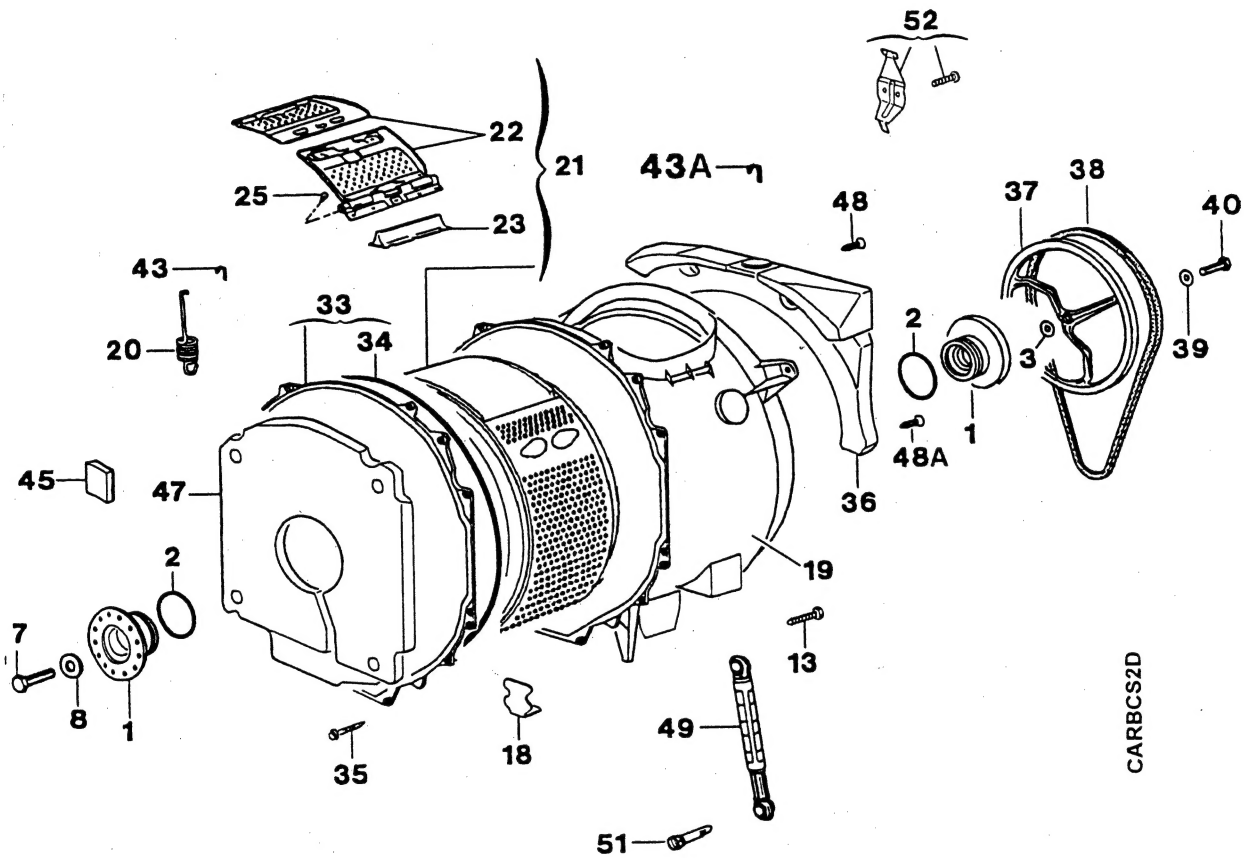
52
22
21
43A
25
23
48
37
38
40
43
33
34
20
2
3
39
1
48A
45
47
36
19
2
7
13
8
1
49
18
35
51
CARBCS2D

Baugruppe 4

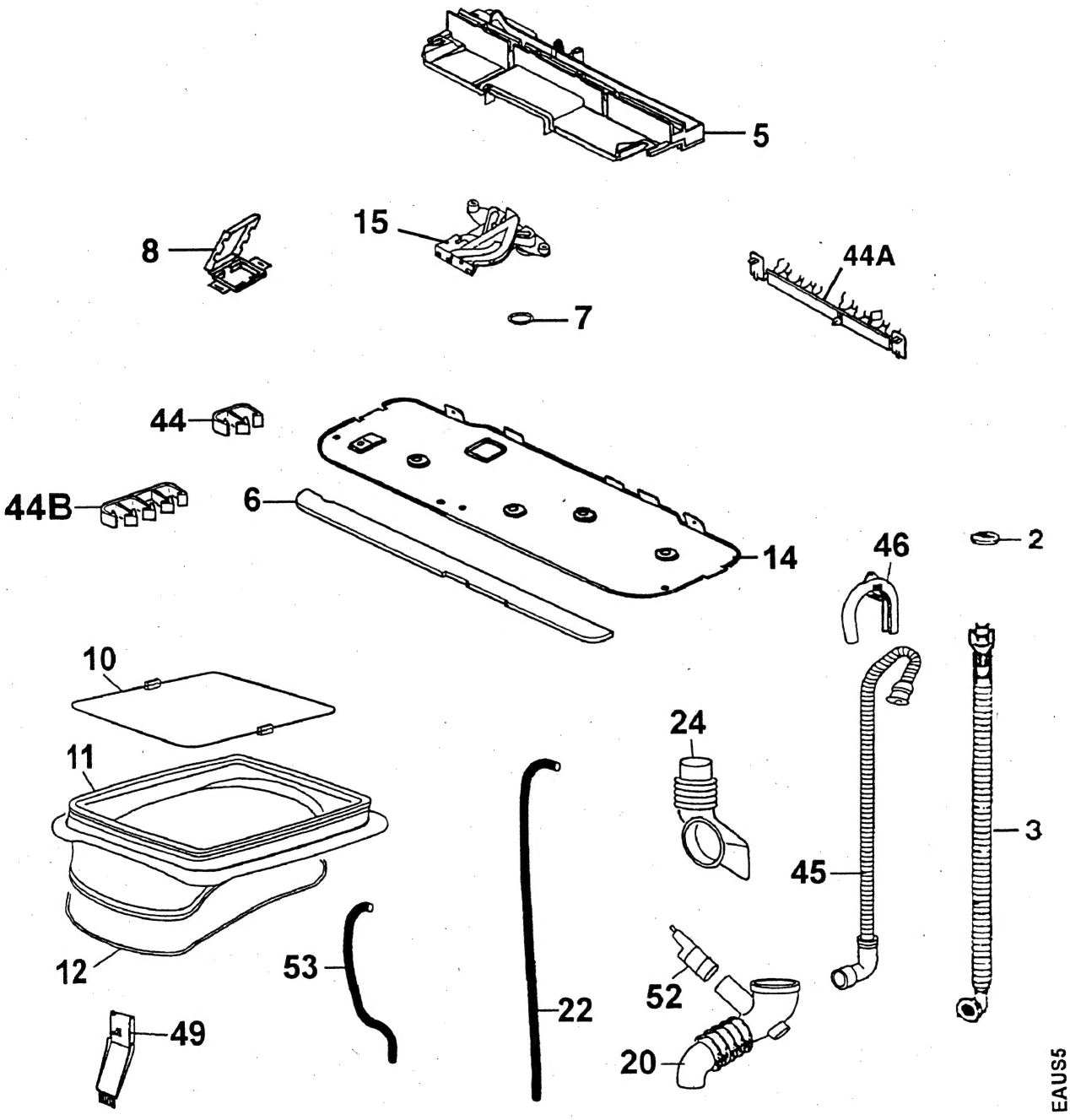

Baugruppe 5

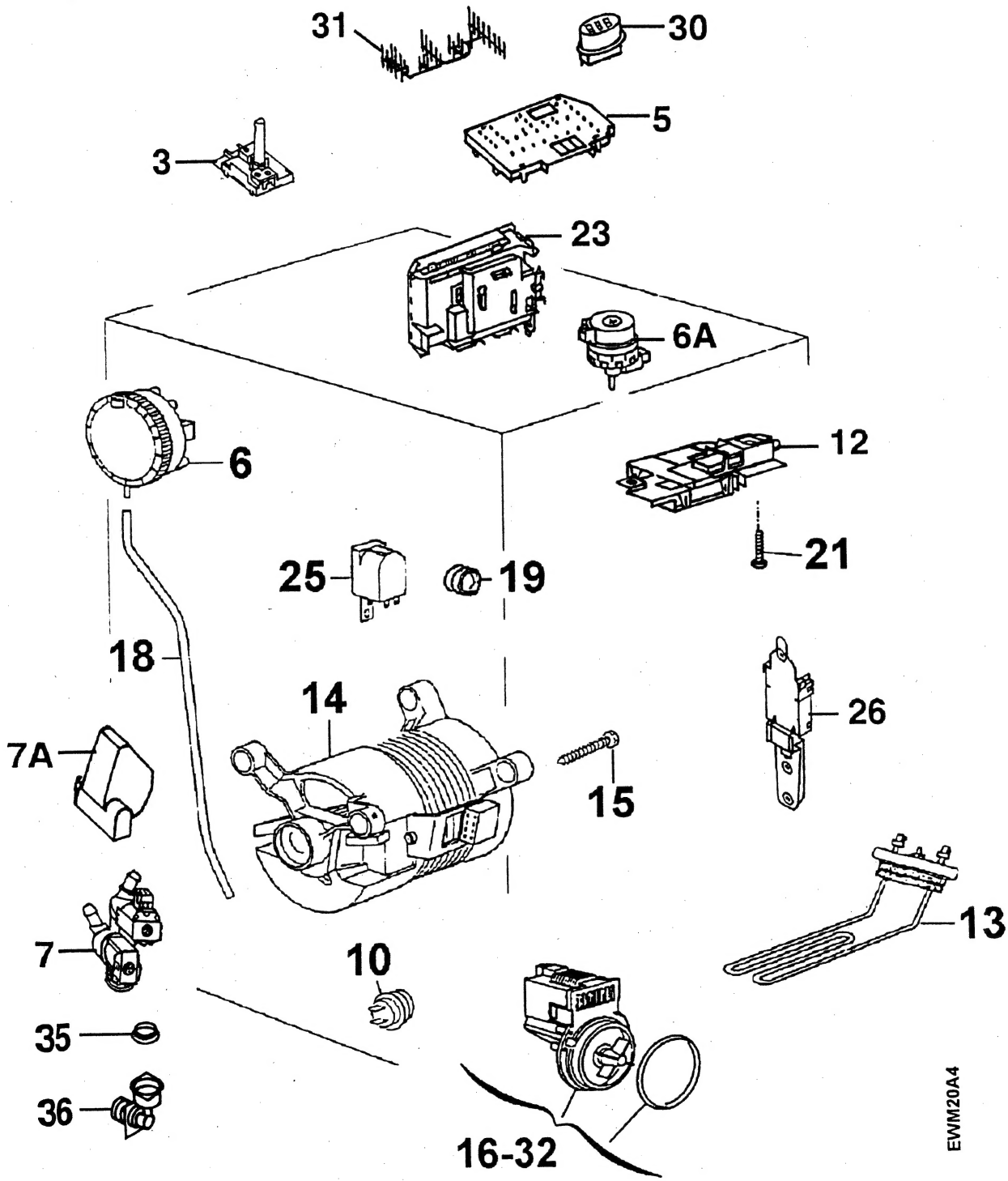

TECHNISCHE DATEN

RV 95P22799 — TOPLADER/TROMMEL INOX UND BOTTICH CARBORAN
TROMELPOSITION

ALLGEMEINE MERKMALE

Betriebspannung ..... 230 V
Abmessungen (HxBxT) ..... 85/40/60 cm
Fassungsvermögen (Trockenwäsche) ..... 4,5 kg
Trommeldrehzahlen :Waschen/Schleudern 55/1200 U/min

WASSERZULAUF OHNE WÄSCHE :
Heizung 1.Niveau ..... 2 l
Heizung 2.Niveau ..... 2 l

WASSERDRUCK :
Max./Min. ..... 0,8/0,05 MPa

VERBRAUCHSWERTE (BAUMWOLLE 60°) :
Strom ..... 0,83 kWh
Wasser ..... 39 l
Zeit ..... 130 min

TECHNISCHE MERKMALE

ABLAUFPUMPE :
Max. Druckhöhe ..... 100 cm
Min. Druckhöhe ..... 70 cm
Förderleistung ..... 25 l/min
Leistungsaufnahme ..... 30 W
Wicklungswiderstand ..... 150-200 Ω

HEIZWIDERSTAND :
Leistungsaufnahme ..... 1950 W
Innen-Widerstand ..... 27 Ω

MAGNETVENTIL:
Förderleistung ..... 5,5 l/min
Spülenwiderstand ..... 4300 Ω

WASSERKREISLAUFPUMPE :
Förderleistung ..... 12 l/min
Leistungsaufnahme ..... 18 W
Wicklungswiderstand ..... 200 Ω

TÜR/DECKEL - SICHERHEITSVERSCHLUSS :
Typ ..... voltmetrisch
Sperrzeit ..... 0,02 s
Öffnungszeit ..... 0,02 s

THERMOSTATFÜHLER (NTC) ..... 6 kΩzu20°C

NIVEAUSCHALTER :
Heizung 1.Niveau ..... 50/30 mm
Heizung 2.Niveau ..... 50/30 mm

ANALOGER NIVEAUSCHALTER :
Analoger Niveau ..... 000 mm -44,7 Khz
Analoger Niveau ..... 300 mm- 36,1 Khz

PROGRAMMWÄHLER :
Kennzeichen ..... 110539700 - EWM2000

ELEKTRONISCHE GESCHWIND KONTROLLE :
Kennzeichen ..... 1461618..
Kennzeichen (Gehäuse) ..... 1243039..
Betriebspannung ..... 230 V

INTERFACE SCHALTER :
Kennzeichen 132007911

TROMELPOSITION :
Kennzeichen 146132000

KOLLEKTORMOTOR :
Riemenscheiben Ertrag12
Isolierungsklasse ..... B/F
Leistungsaufnahme : Waschen ..... 300 W
Leistungsaufnahme : Schleudern ..... 480 W
Waschgeschwindigkeit ..... 660 U/min
Schleudergeschwindigkeit ..... 14400 U/min
Rotor : Anlasswiderstand (8-9) ..... 1,23 Ω
Stator : Anlasswiderstand (5-10) ..... 1,6 Ω
TACHOGENERATOR:
Anlasswiderstand (3-4) ..... 135 Ω

ANSCHLUß :
Wasserzulauf ..... Gummidruckschlauch 1,5 m lang
Wasserablauf ..... Auslaufhöhe mini 70 / maxi 100 cm
Gesamtanschlußwert ..... 2300 W

PROGRAMMWÄHLER

CC COMMUN					
1	●	●	●	●	
2	●			●	
3	●	●			
4	●		●		
5	●	●	●		
6			●	●	
7 ●					
8 ●				●	
9 ●			●		
10	●		●	●	
11		●		●	
12 ●			●	●	
13 ●		●			
14		●	●		
15 ●		●		●	
16		●	●	●	
17 ●		●	●		
18 ●		●	●	●	
19 ●	●				
20	●	●		●	
21				●	
22	●				
23			●		
24		●			
	C1	C2	C3	C4	C5

CC COMMUN					
1		●	●	●	●
2		●			●
3		●	●		
4		●		●	
5		●	●	●	
6				●	●
7	●				
8	●			●	
9		●		●	●
10			●		●
11	●			●	●
12			●	●	
13	●		●		●
14	●		●	●	
15	●		●	●	●
16	●	●			
17		●	●		●
18					●
19		●			
20				●	
21			●		
	C1	C2	C3	C4	C5

CC COMMUN					
1		●	●	●	●
2		●			●
3		●		●	
4				●	●
5		●		●	●
6			●		●
7			●	●	
8			●	●	●
9		●	●		●
10		●			
11				●	
12			●		
	C1	C2	C3	C4	C5

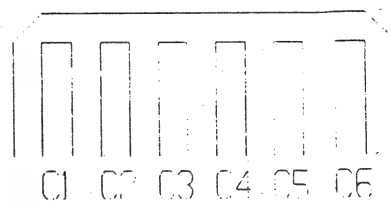

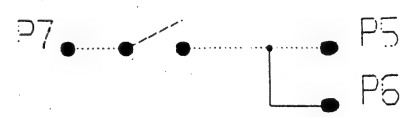

Waschvollautomaten

Funktionsplan

PROGRAMMABLAUF

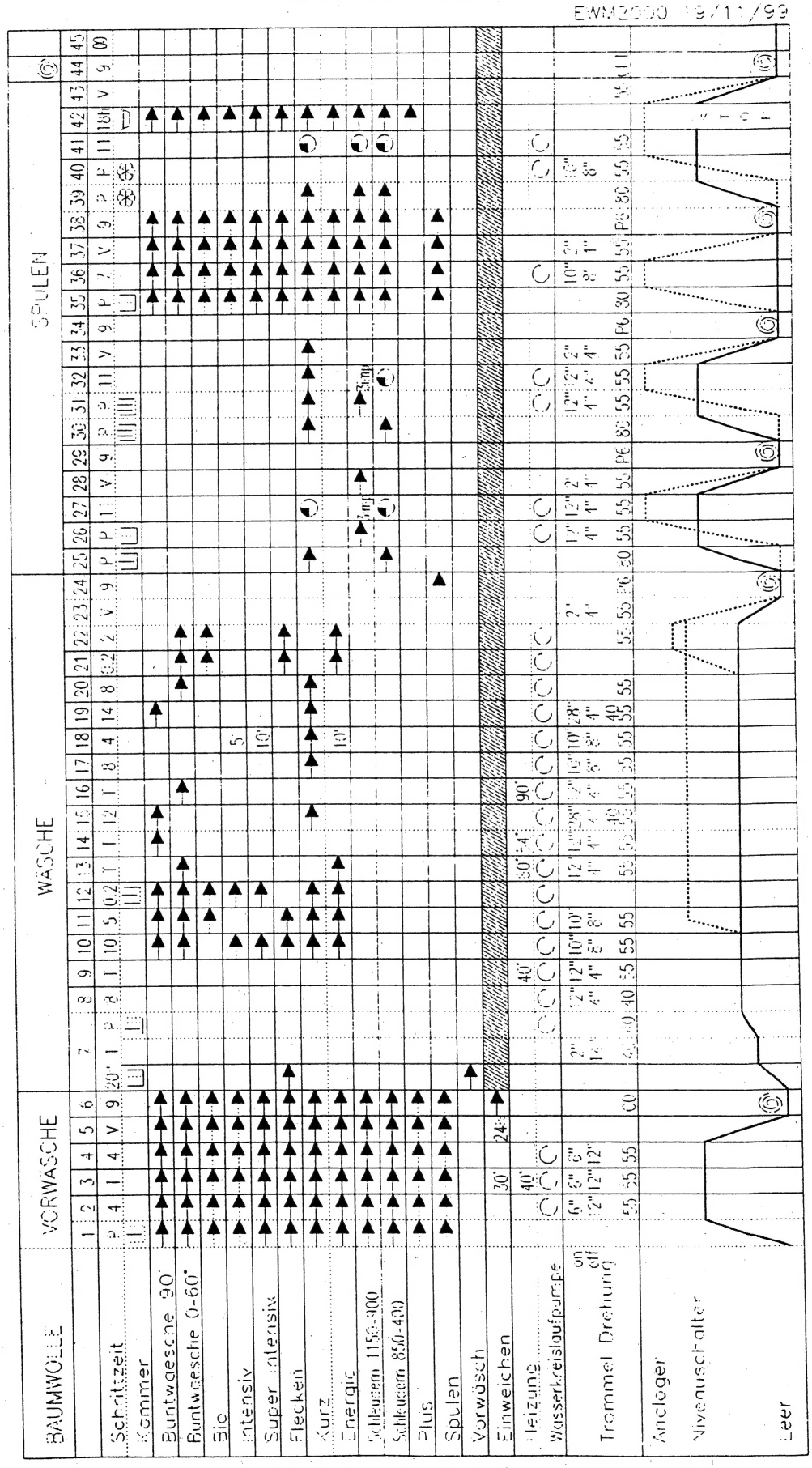

PROGRAMMABLAUF

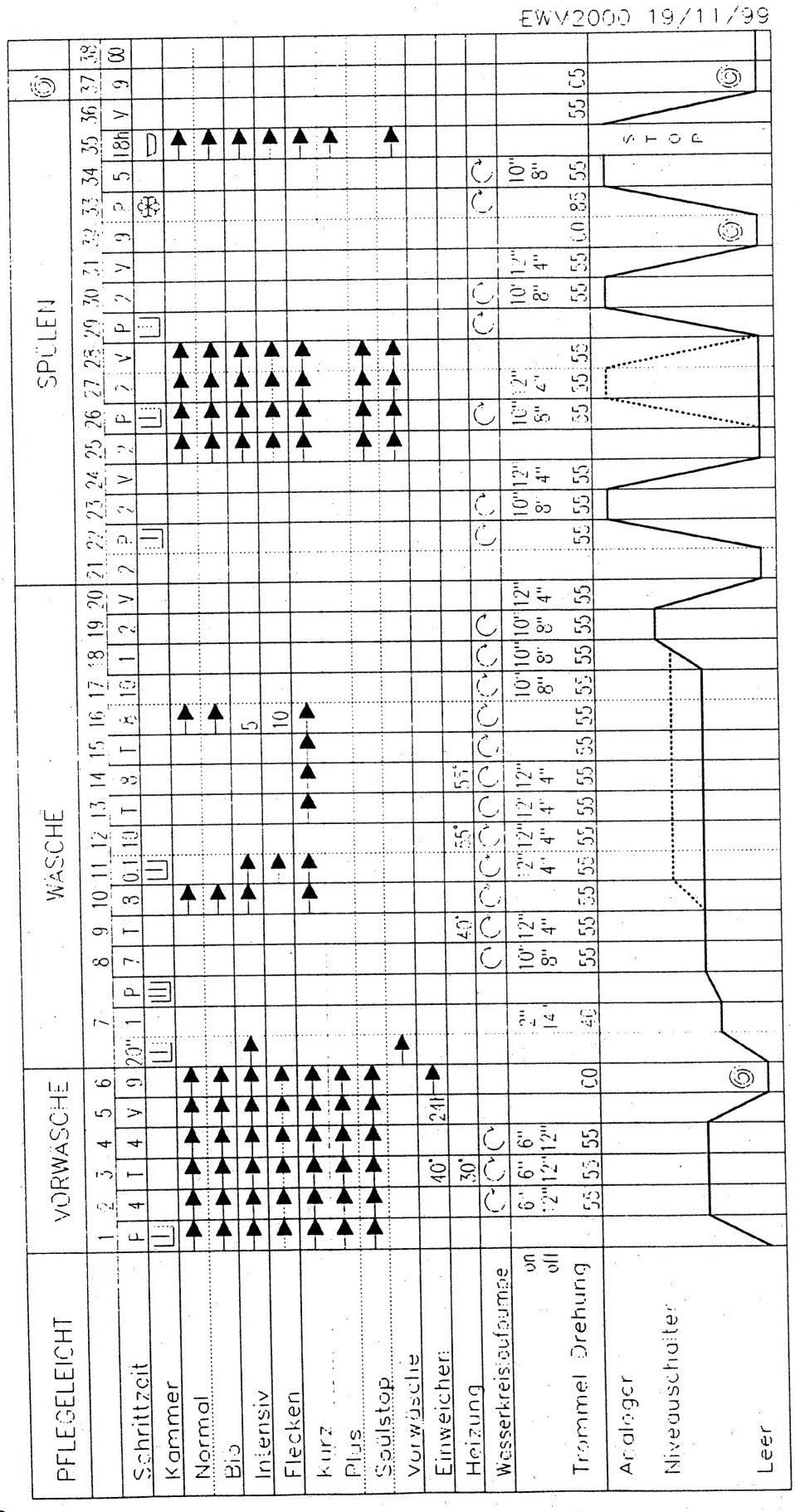

Waschvollautomaten

Funktionsplan

292 1208 41 e

PROGRAMMABLAUF

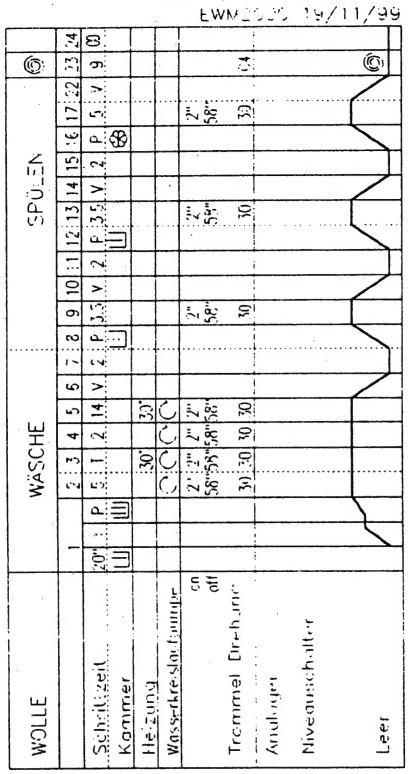

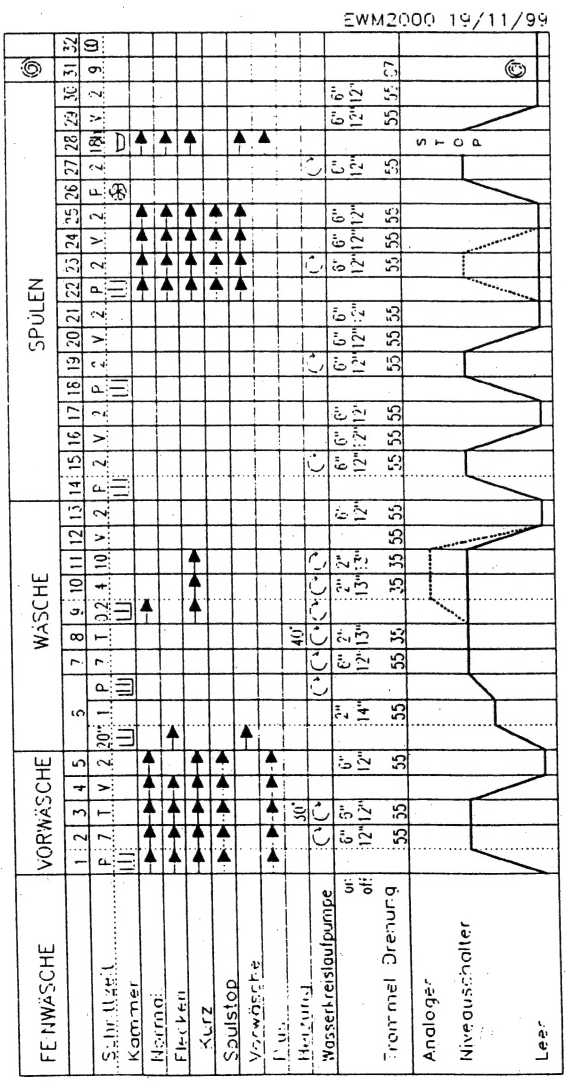

01.00
TSE-N/FR
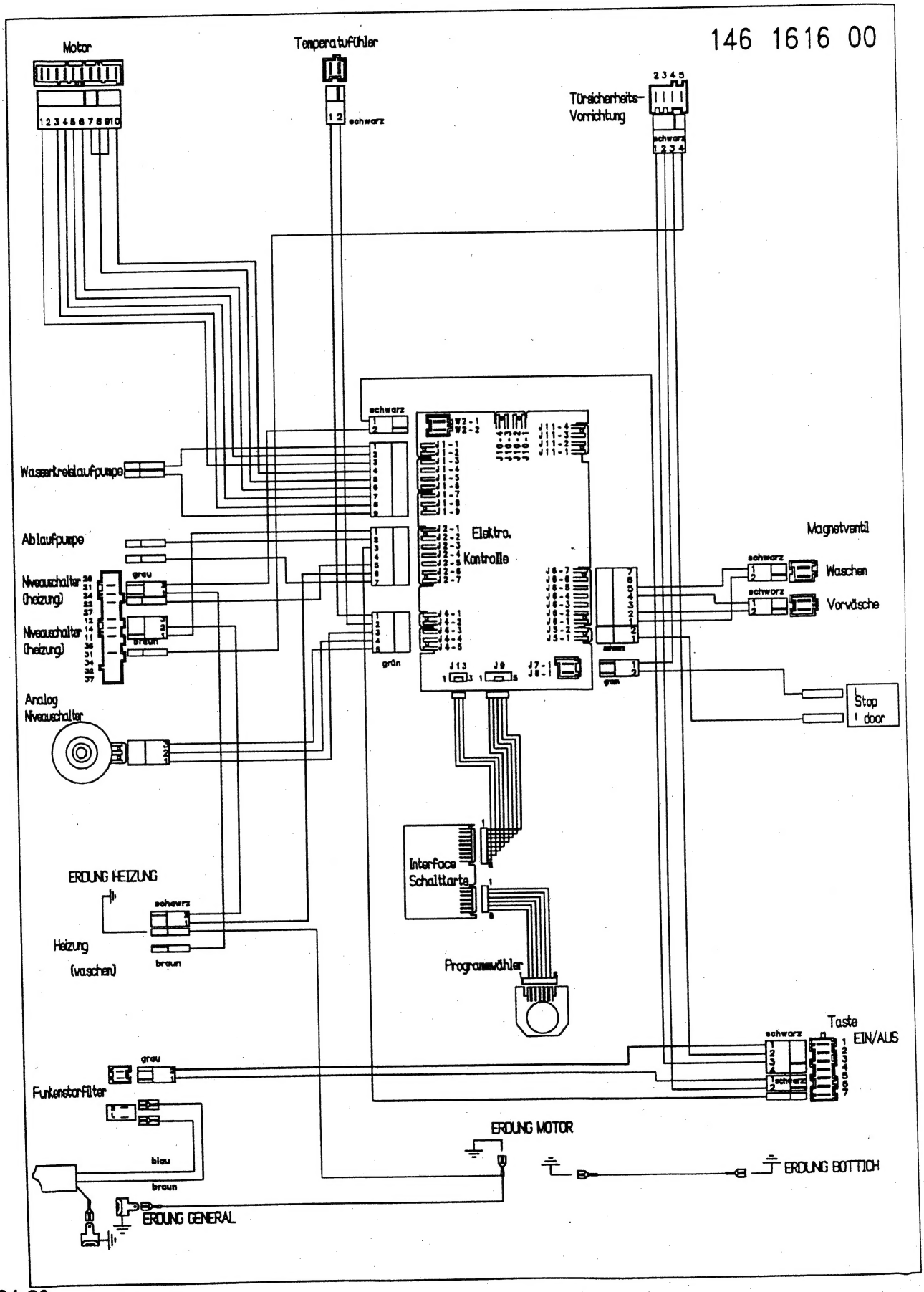
VERDRAHTUNGSPLAN